株式会社 東芝 府中工場

変更記事	
①	9 86-3-19 寸法、公差、形状変更 (150→135, 162→147, 299→284, 341→326) 草
②	1 86-4-14 寸法変更 (130→120) 徳田

AŞINMA PLAKASI	調査	徳田 85.12.6	HRU-BBG	2C3T0471	Gつづき 1
	設計	草 85.12.2	製図 草 85.12.2	軸箱守スリ板	TCDD

P NO	手配コード	品名記号	形格記事	型	材料	処理	1	2	3	4	5	6	器具	立会	用途	重量
1	2C3T0471P001	HRU-BBG	[軸箱守スリ板]		SMN80	NASI										3.6
2																
3																
4																
5																
6																

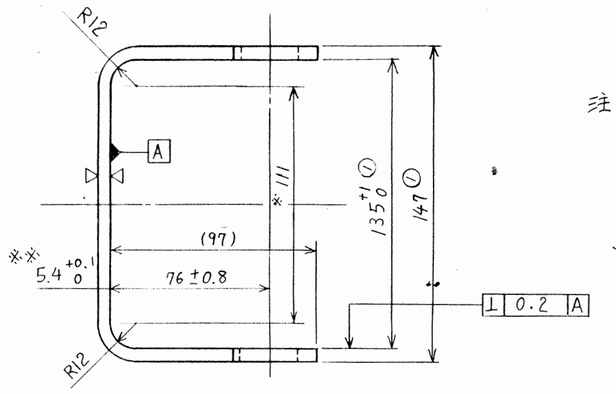

① t6

注1. ※印 111 ① mmハ平面ノコト。
(製缶時ノ平面度 1mm以下, ▽加工後ノ平面度 0.2mm以下トスル。)

2. 製缶後ノ状態デ ※※印寸法及ビ注1ノ条件ガ満足サレル時ハ▽加工ハ不用

3. ▽加工後(▽加工ナシノ場合ハ製缶後)ノ平面度ガ注1ノ条件ヲ満タサナイ時ハプレス加工ニヨリ調整スルコト。

4. マンガン鋼ハ水ジン処理ヲシタモノヲ使用ノコト。

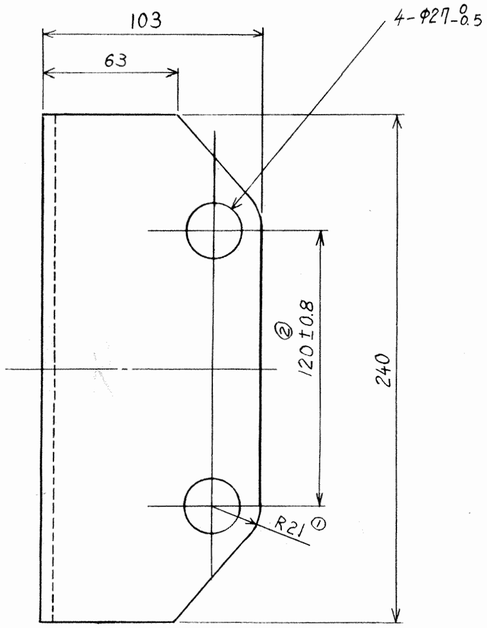

NOTE 1. ※ MARKED PORTION SHOULD BE FLAT.
(MAX. FLATNESS TOLERANCE IS 1mm AFTER METAL WORK.
MAX. FLATNESS TOLERANCE IS 0.2mm AFTER MACHINING.)

2. IF ※※ MARKED DIMENSION AND THE CONDITION OF NOTE 1 ARE SATISFIED, MACHINING (▽) IS NOT NECESSARY.

3. IF THE FLATNESS TOLERANCE SHOWN IN "NOTE 1" IS NOT SATISFIED AFTER METAL WORK, MODIFICATE FACE BY PRESS MACHINE.

4. MATERIAL "HIGH MANGANESE STEEL" SHOULD BE TREATED AS WATER TOUGHNESS.

Not 1. ※ İşaretli kısım düz olacaktır.
(Max düzlük toleransı metal işçiliğinden sonra 1mm
" " " işlemden sonra 0,2 mm dir.)

2. Eğer ※※ işaretli ölçü ve Not 1 deki durum tatmin edici ise (▽) işlemi gerekli değidir.

3. Eğer Not 1 deki düzlük toleransı metal işçiliğinden sonra tatmin edici değilse yüzü pres makinası ile tadil edin.

4. Yüksek manganezli çelik malzeme suda sertleştirilecektir.

展開寸法 Açınım DEVELOPMENT

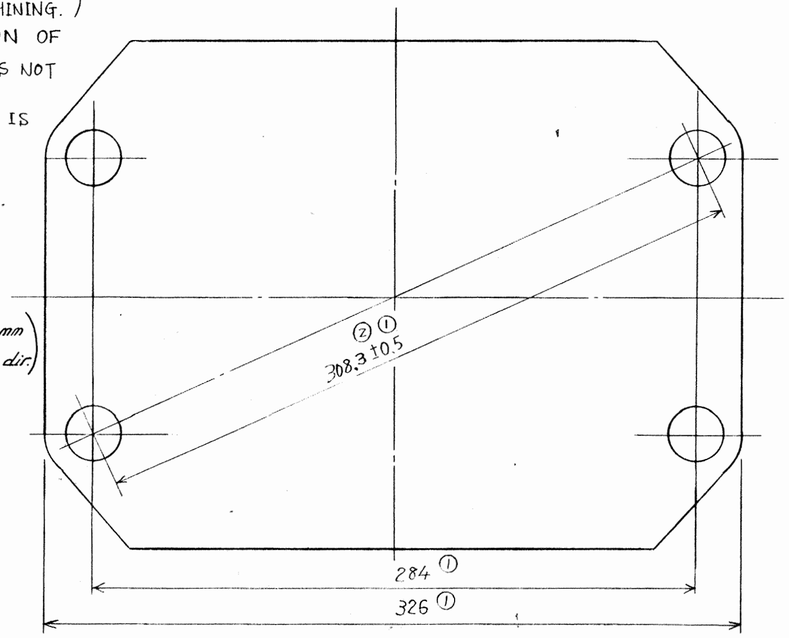

Liste no: L_A 0655

2C3T0471

関係図 類似図 2C3T0100 CAD:

保管 '85.12.13